Humasis

# COVID-19 Antigen Test

Einschrittiger Diagnosetest

zugelassen und gelistet beim

Bundesinstitut
für Arzneimittel
und Medizinprodukte

evaluiert und gelistet beim

Paul-Ehrlich-Institut

**Für professionelle Anwendung.**

www.goodscare.com

# Testkit-Komponenten

Sterilisierte Tupfer zur Probenahme

Testvorrichtung

Filterkappe

Einmal-Teströhrchen mit Extraktionspuffer

# Probenahme (Nasopharyngeal)

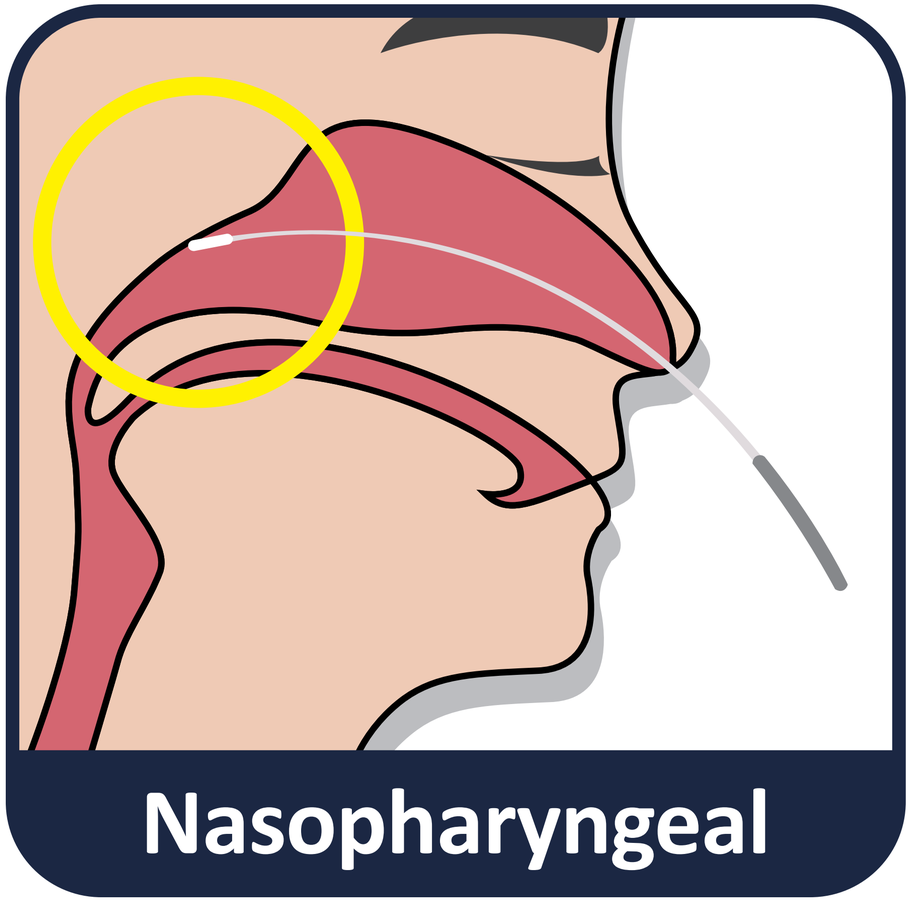


1. Verwenden Sie den im Paket enthaltenen Tupfer zur nasopharyngealen Probenahme.

2. Die gesammelten Proben sollten sofort nach der Entnahme getestet werden, um das beste Ergebnis zu erzielen.

# Probenahme (Nasal)

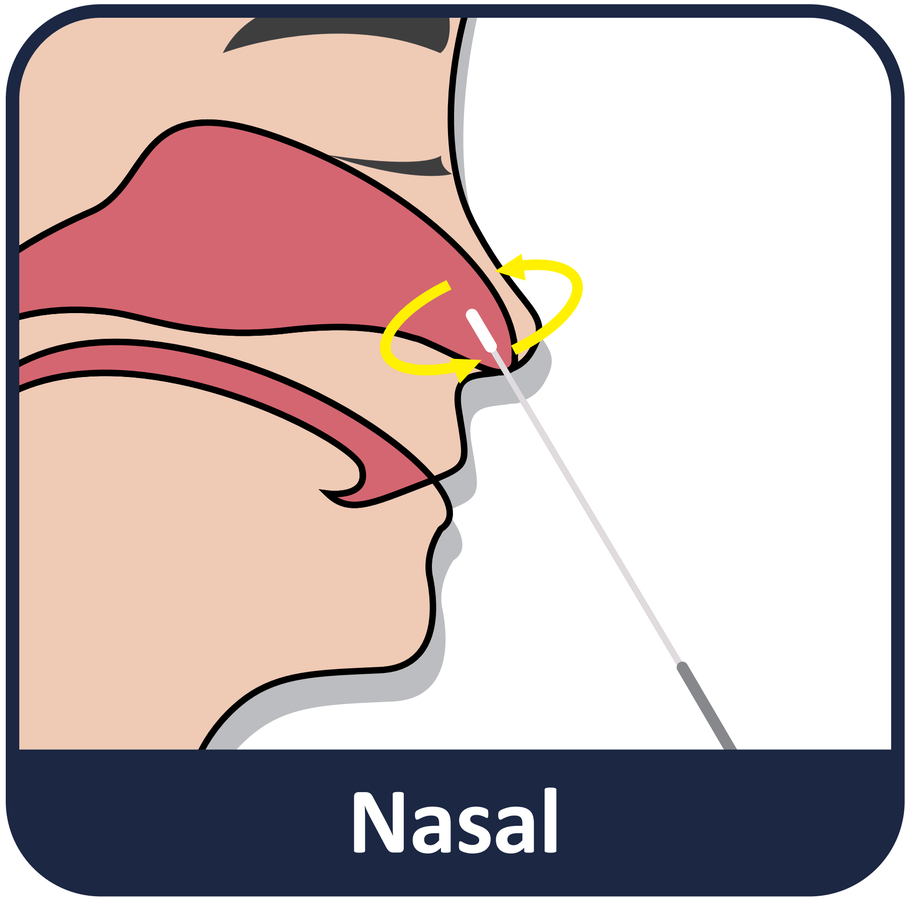


1. Führen Sie den Abstrichtupfer 2-2,5 Zentimeter in das linke Nasenloch ein und zirkeln Sie ihn 5 Mal oder mindestens 15 Sekunden in kreisenden Bewegungen fest gegen die Nasenwand.

2. Führen Sie im Anschluss dasselbe im rechten Nasenloch durch.

Führen Sie die Spitze des Tupfers mit der Patientenprobe ein und rühren Sie die Spitze mehr als 10 Mal um, um eine ausreichende Probenentnahme zu gewährleisten.

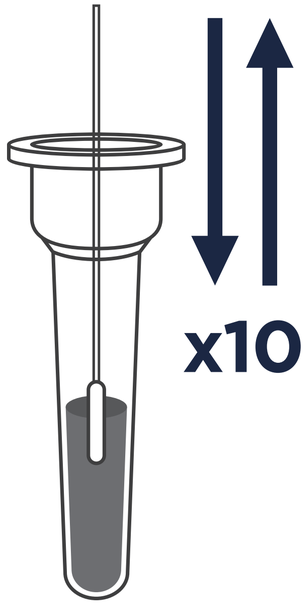


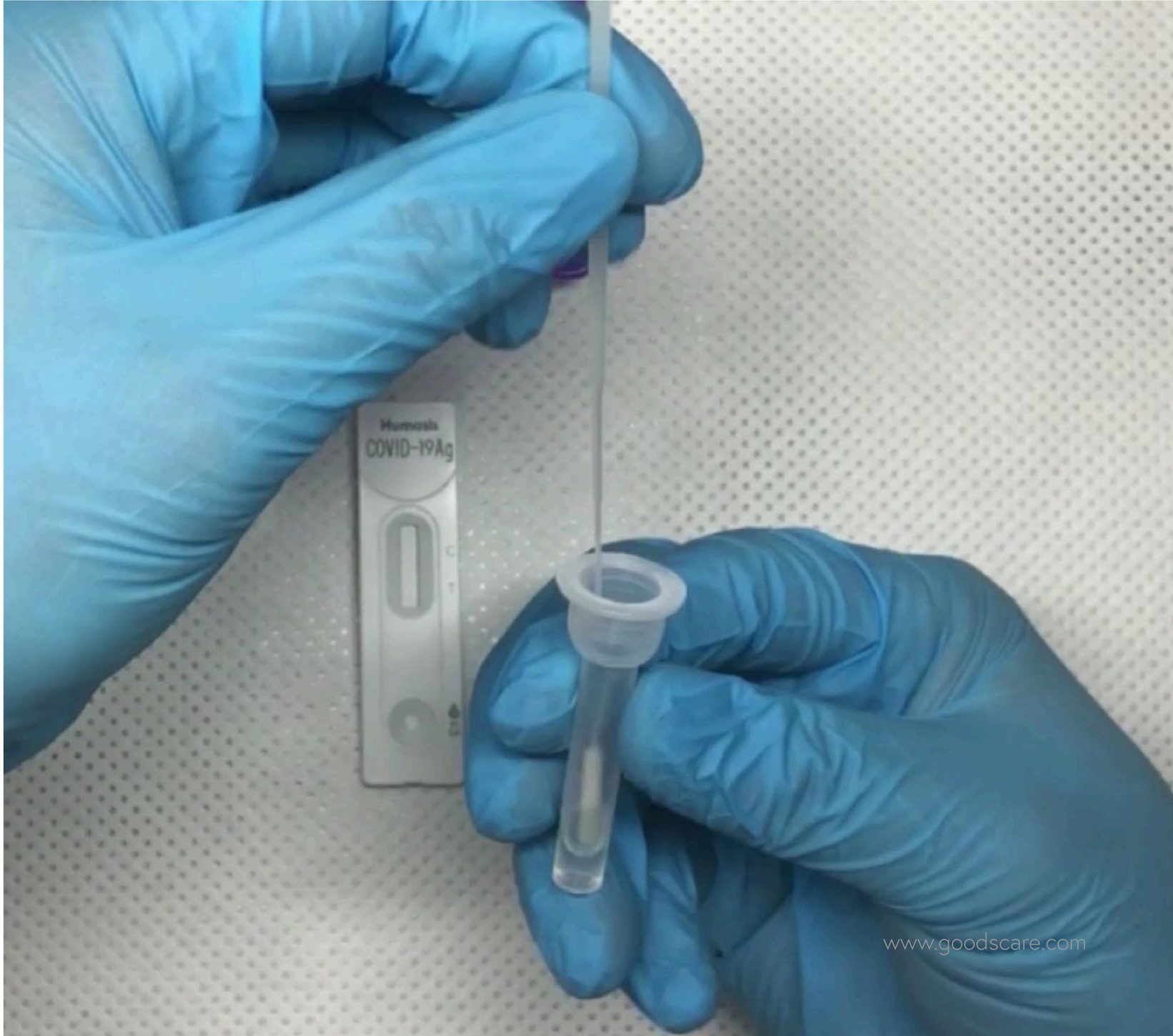

Wenn Sie den Tupfer entfernen, drücken Sie die Oberseite gegen die Rohrwand, um die extrahierte Flüssigkeit herauszudrücken.

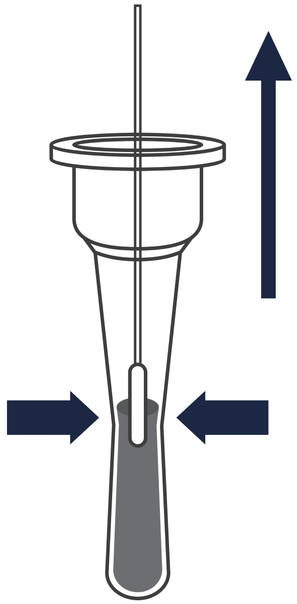

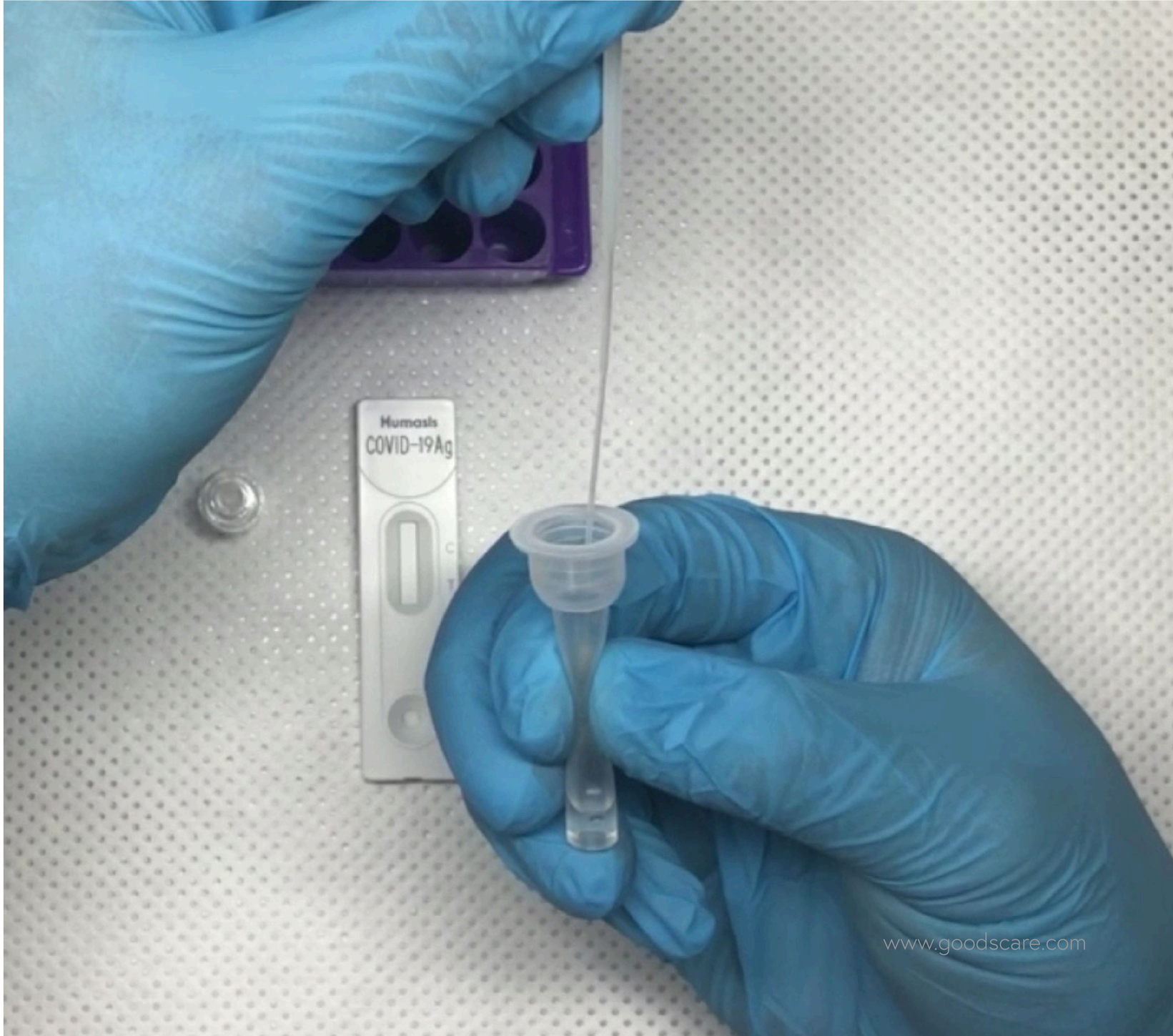

Setzen Sie die Filterkappe auf das Teströhrchen.

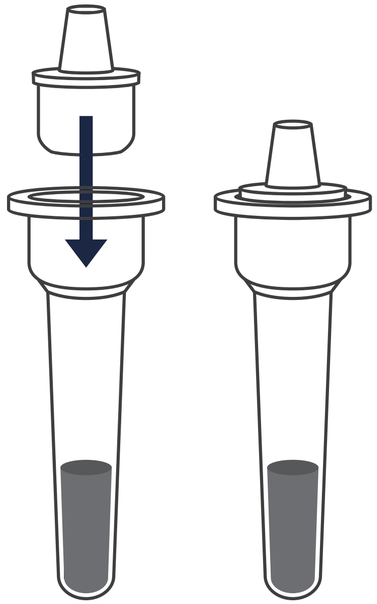

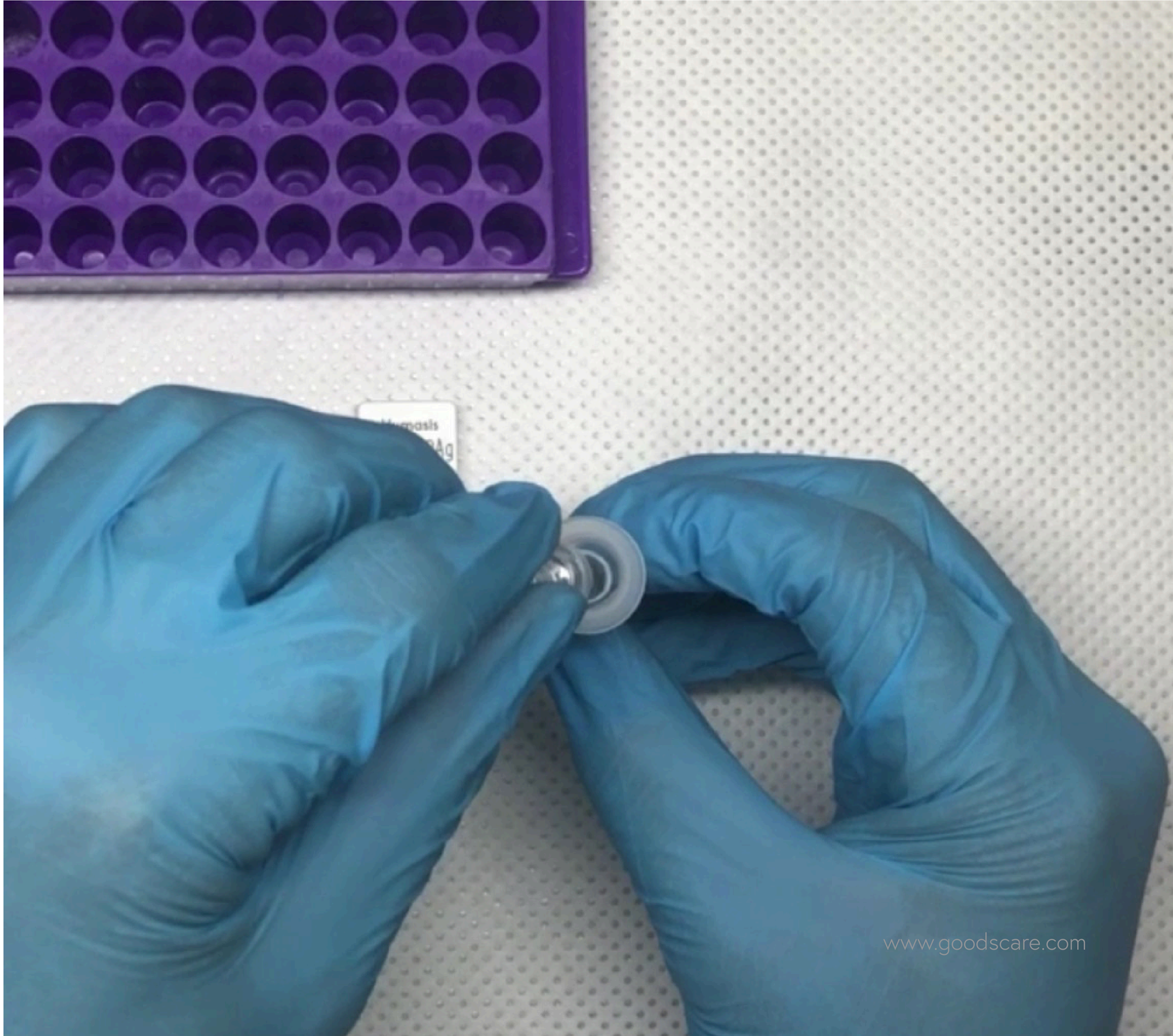

Geben Sie 3 Tropfen Probenextrakte (90 ~100 ul) in die Probenvertiefung des Testgeräts.

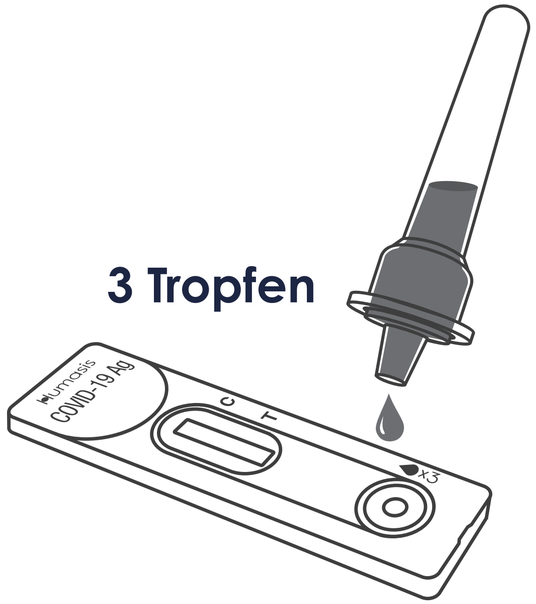


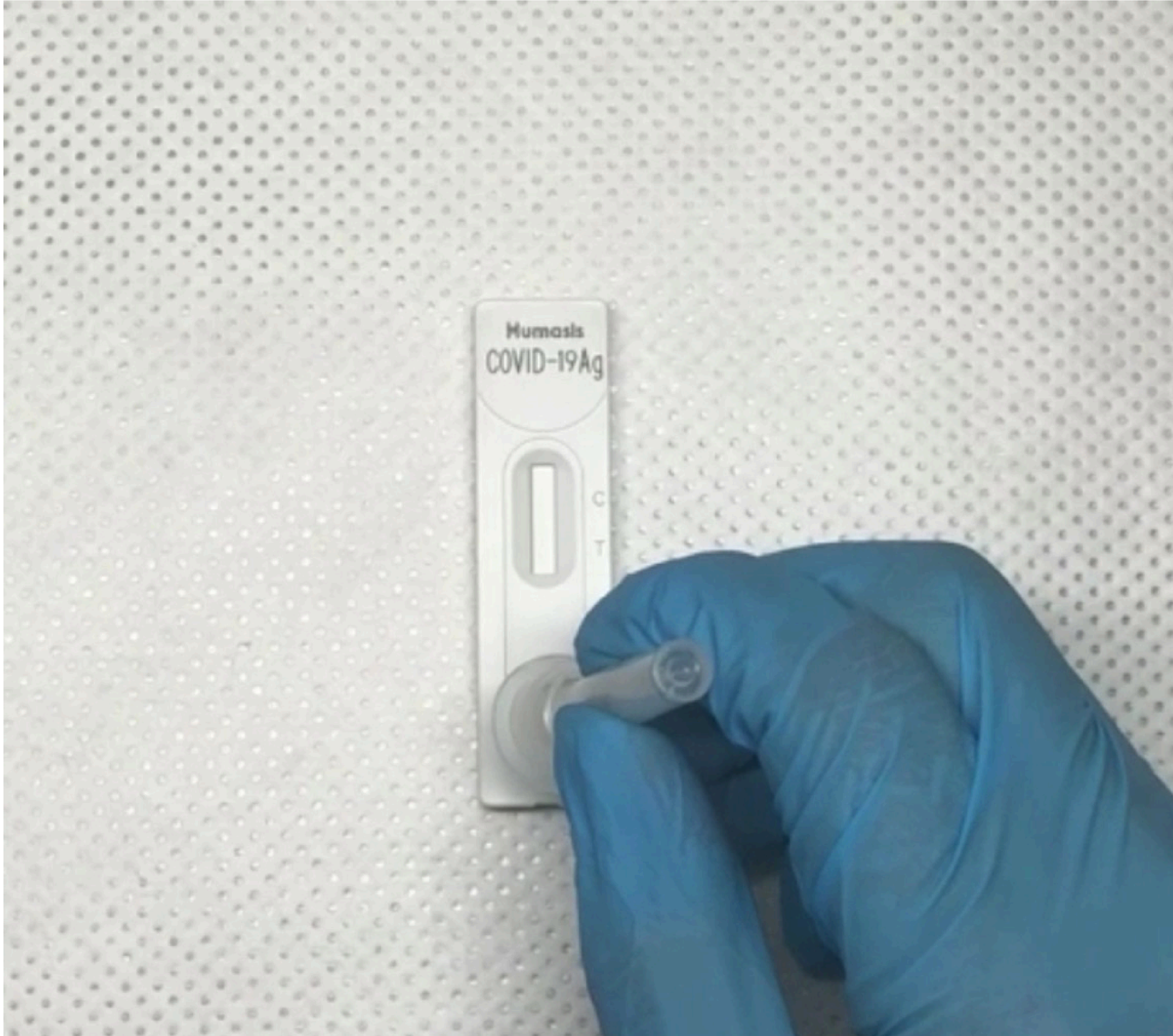

15-20
MIN

Humasis COVID-19 Antigen Test

# Interpretation des Ergebnisses

NEGATIV

POSITIV

UNGÜLTIG

goodscare

# we care for your goods.

**goodscare GmbH**
am Sandtorkai 62
20457 Hamburg
Germany

T: +49 (0) 40 3680 7499-0
F: +49 (0) 40 3680 7499-5
info@goodscare.com
www.goodscare.com

**Janneke Lupp**
janneke.lupp@goodscare.com
T +49 (0) 40 3680 7499-12
M +49 (0) 170 24 71 811

**José Scheuer**
jose.scheuer@goodscare.com
T +49 (0) 40 3680 7499-16
M +49 (0) 152 34 15 87 31

**Thilo Schmitz**
thilo.schmitz@goodscare.com
T +49 (0) 40 3680 7499-13
M +49 (0) 1577 14 18 341

gc